QUADRO DE DISTRIBUIÇÃO **PRACTIBOX S**

ESTILO
E PRATICIDADE

ESPECIALISTA MUNDIAL
EM SISTEMAS ELÉTRICOS E DIGITAIS PARA INFRAESTRUTURAS PREDIAIS

legrand®

COM PRACTIBOX S

OS QUADROS NÃO PRECISAM MAIS FICAR ESCONDIDOS

PROJETADO PARA APLICAÇÕES RESIDENCIAIS OU PEQUENAS INSTALAÇÕES COMERCIAIS

Quadros com design único

Os quadros PRACTIBOX S oferecem um design refinado e acabamento de qualidade superior. Suas linhas suaves combinam com os mais diversos ambientes.

UMA PORTA COM ESTILO
As portas nas versões branca e transparente, foram projetadas para mesclar perfeitamente nos ambientes modernos

VERSATILIDADE E DURABILIDADE COM PRACTIBOX S

Adequado para sua necessidade

Aplicação simplificada tanto para o instalador como para o usuário, seja na versão de sobrepor ou de embutir. Oferece maior resistência e vida útil prolongada

ABERTURA 180°

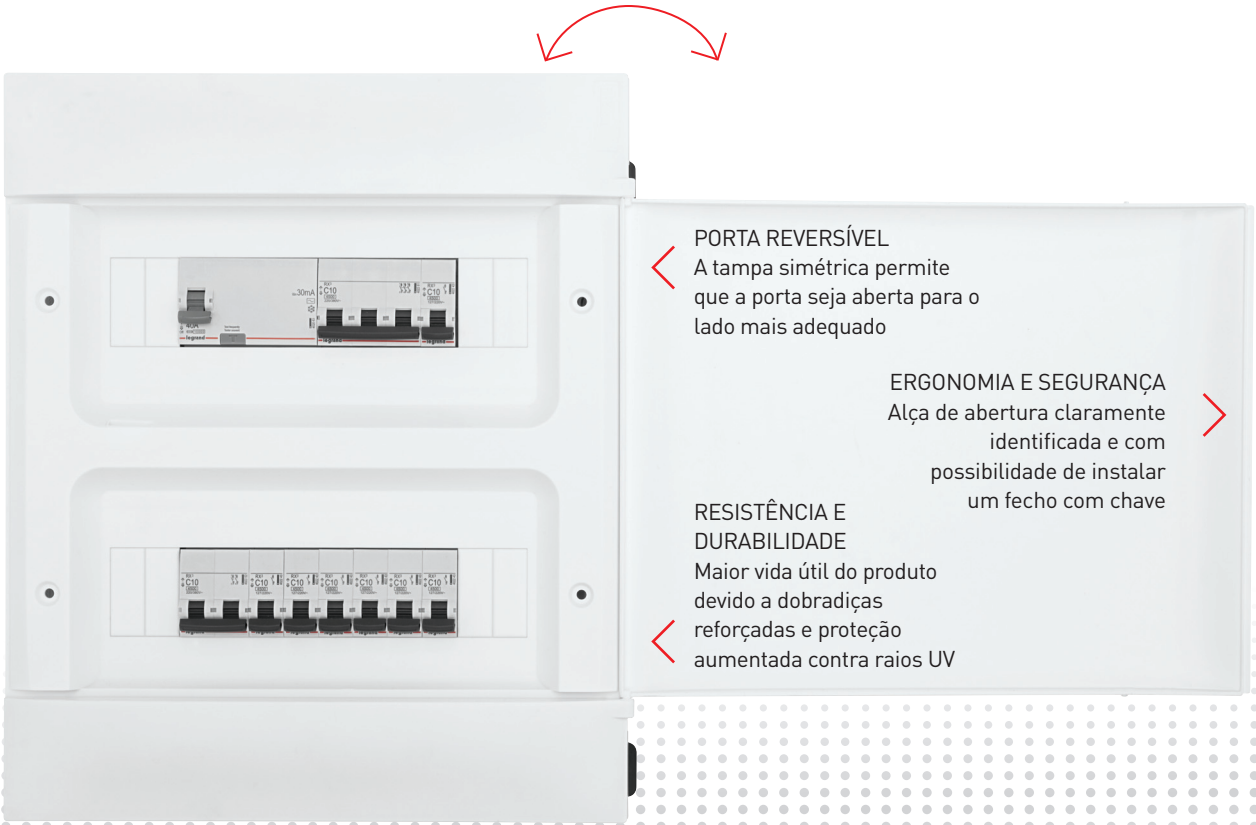

PORTA REVERSÍVEL
A tampa simétrica permite que a porta seja aberta para o lado mais adequado

ERGONOMIA E SEGURANÇA
Alça de abertura claramente identificada e com possibilidade de instalar um fecho com chave

RESISTÊNCIA E DURABILIDADE
Maior vida útil do produto devido a dobradiças reforçadas e proteção aumentada contra raios UV

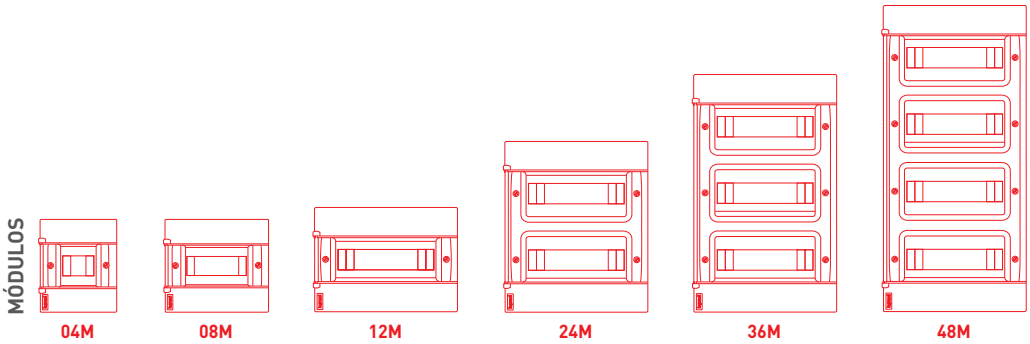

PRACTIBOX S

A linha possui 6 tamanhos de quadros com versões para embutir e sobrepor e com portas brancas ou transparentes para melhor adaptação ao ambiente

INSTALAÇÃO SÍMPLES E ROBUSTA COM PRACTIBOX S

Robusto e fácil de instalar

Desde a caixa até a tampa, tudo foi projetado para garantir uma instalação simples e rápida, independente da configuração e atendendo as normas requeridas

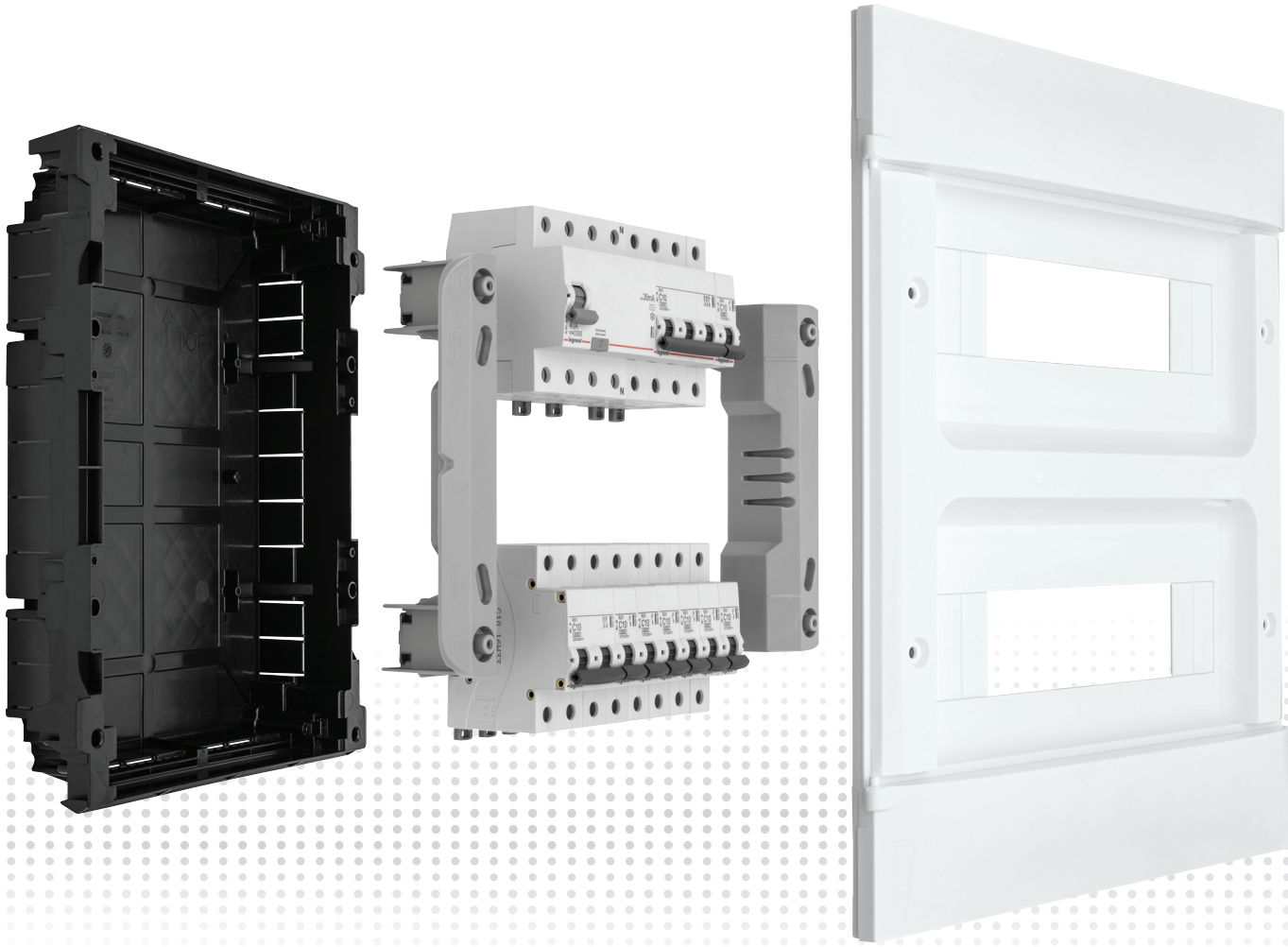

A GARANTIA DE UMA LINHA ROBUSTA

Resistência a fogo	Conforme normas
até 690°C - versão alvenaria **até 850°C - versão Dry wall**	**IEC 61439-3**

PRACTIBOX S

Caixa de Embutir

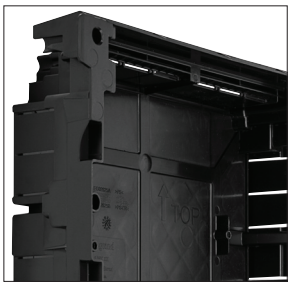

1 CAIXA DE EMBUTIR
Excelente rigidez e mínimo uso de material

2 BORNES NEUTRO/ TERRA
Diversas posições para instalação

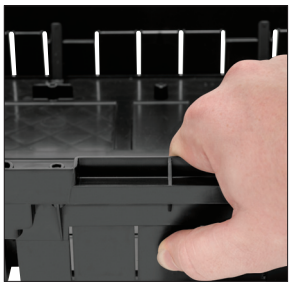

3 ENTRADAS DE CABOS
Diversas posições de entradas de cabos que podem ser facilmente abertas

4 CHASSIS ERGONÔMICO
Projetado para uma fácil montagem em bancada dos disjuntores e instalação simples na caixa

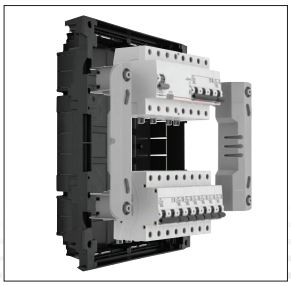

5 AJUSTE DO CHASSIS
O chassis permite o nivelamento para compensar imperfeições na instalação da caixa

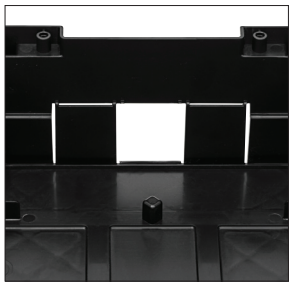

6 FIAÇÃO
A fiação pode ser realizada pela lateral ou pelo fundo da caixa

UMA GAMA COMPLETA DE ACESSÓRIOS

- Kit de união
- Fecho com chave
- Barramentos Fase
- Barramentos Neutro / Terra

- Obturadores

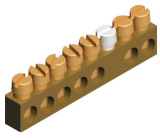

- Barramento Neutro/Terra

- Barramento Fase

Caixa de Sobrepor

1 CAIXA DE SOBREPOR
Uma caixa robusta e que mantém a estética do conjunto. A preocupação com a facilidade de instalação está presente em diversos detalhes

2 BORNES NEUTRO/TERRA
Diversas posições para instalação

3 ENTRADAS DE CABOS
Mais opções para sua instalação com marcações para entradas de eletrodutos e canaletas Sistema X ou DLP

4 INSTALAÇÃO SEGURA
Pontos de amarração para fixar os cabos tornam a instalação mais organizada e segura

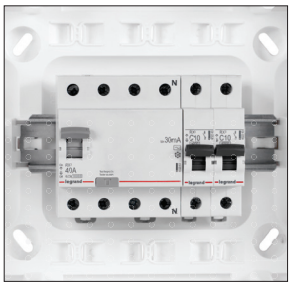

5 TRILHO DE MONTAGEM
Não usa parafusos, tornando a montagem mais rápida e com a mesma resistência

6 MUITO ESPAÇO
O que significa uma instalação fácil e organizada dos cabos e facilidade numa eventual manutenção

A HARMONIA PERFEITA ENTRE PRATICIDADE E ESTILO

NOVO QUADRO DE DISTRIBUIÇÃO **PRACTIBOX S**

Além de prático e moderno, você pode contar com toda a oferta **Legrand** de dispositivos **RX³**, fazendo do **Practibox S** uma solução perfeita para sua proteção e distribuição elétrica.

MÓDULOS

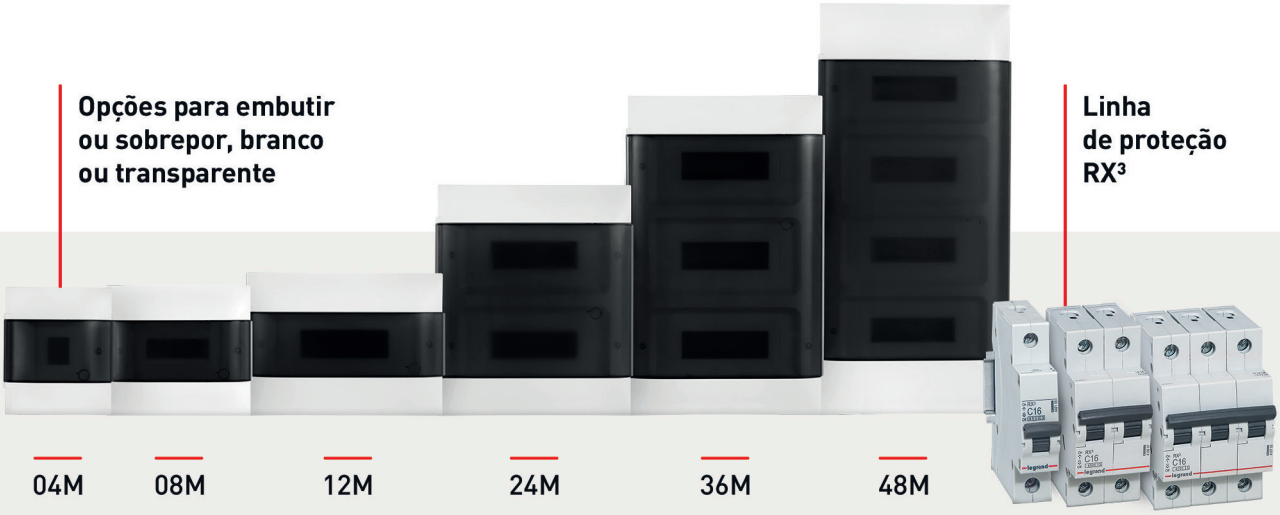

legrand®

Practibox S

Quadro de distribuição

Porta Branca

Porta Transparente

Permite montagens conforme IEC 61439-3
Porta reversível
Dobradiça reforçada
Resistente a raios UV
Grau de proteção IP40 e de resistência IK07
Classe de isolação II (versão de sobrepor)
Chassis removível (versão de embutir)

Quadros de Embutir

Para paredes de alvenaria

Caixas resistentes ao fogo até 650°C
Fornecido sem bornes de Neutro e Terra

Emb.	Ref. Porta Branca	Ref. Porta Transp.	Fileiras	Módulos	Largura (mm)	Altura (mm)	Prof. caixa de embutir (mm)
1	1 340 04	1 340 14	1	4	184	215	98
1	1 340 08	1 340 18	1	8	256	225	98
1	1 350 01	1 350 11	1	12	328	235	102
1	1 350 02	1 350 12	2	24	328	385	103
1	1 350 03	1 350 13	3	36	328	535	103
1	1 350 04	1 350 14	4	48	328	723	103

Para paredes de gesso

Caixas resistentes ao fogo até 850°C
Fornecido sem bornes de Neutro e Terra

Emb.	Ref. Porta Branca	Ref. Porta Transp.	Fileiras	Módulos	Largura (mm)	Altura (mm)	Prof. caixa de embutir (mm)
1	1 340 24	1 340 34	1	4	184	215	98
1	1 340 28	1 340 38	1	8	256	225	98
1	1 350 21	1 350 31	1	12	328	235	102
1	1 350 22	1 350 32	2	24	328	385	103
1	1 350 23	1 350 33	3	36	328	535	103
1	1 350 24	1 350 34	4	48	328	723	103

Quadros de Sobrepor

Fornecido sem bornes de Neutro e Terra

Emb.	Ref. Porta Branca	Ref. Porta Transp.	Fileiras	Módulos	Largura (mm)	Altura (mm)	Prof. da caixa (mm)
1	1 341 04	1 341 14	1	4	184	215	100
1	1 341 08	1 341 18	1	8	256	225	100
1	1 351 01	1 351 11	1	12	328	235	107
1	1 351 02	1 351 12	2	24	328	385	108
1	1 351 03	1 351 13	3	36	328	535	108
1	1 351 04	1 351 14	4	48	328	723	108

Quadros de embutir - oferta modular

Para paredes de alvenaria
Caixas fornecidas separadas das tampas

Caixas de embutir

Caixas resistentes ao fogo até 650°C

Emb.	Ref.	Fileiras	Módulos	Largura (mm)	Altura (mm)	Prof. caixa de embutir (mm)
20	1 359 01	1	12	328	235	102
20	1 359 02	2	24	328	385	103
12	1 359 03	3	36	328	535	103
12	1 359 04	4	48	328	723	103

Tampas e Chassis

Porta na cor branca

Emb.	Ref.	Fileiras	Módulos
20	1 359 21	1	12
20	1 359 22	2	24
12	1 359 23	3	36
12	1 359 24	4	48

N Referências em vermelho: **produtos novos**

Practibox S

Acessórios

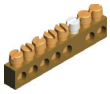

9 895 41
9 895 42

9 280 33

4 018 56

Emb.	Ref.	Acessórios
		Kit barramentos Fase/ Neutro/ Terra Kit contendo barramento de fase 80A, dois barramentos para Neutro/Terra e suportes para uso em quadros metálicos
1	9 280 65	Monofásico
1	9 280 66	Bifásico
1	9 280 67	Trifásico
		Barramento Neutro Terra
2	9 895 53	barramentos 7 furos x 16mm² + parafuso de fixação
10	9 895 41	barramentos 7 furos x 16mm² + parafuso de fixação
2	9 895 54	barramentos 12 furos x 16mm² + parafuso de fixação
10	9 895 42	barramentos 12 furos x 16mm² + parafuso de fixação
		Barramento de Fase 80 A (alim. pela extremidade) / 110A (alim. central) para 12 módulos
10	9 280 23	Monofásico
10	9 280 28	Bifásico
10	9 280 33	Trifásico
10	9 280 92	Isolador de pino reserva

Emb.	Ref.	Acessórios
		KIT Suporte Fixação Externa
1	4 018 56	para fixação de quadros de sobrepor sem necessidade de remover os disjuntores
		Acessórios Barramento Fase
10	9 280 92	Isolador para pino reserva (5 módulos)
10	9 280 41	Terminal de conexão Pino longo 50mm²
10	9 280 44	Terminal de conexão Pino curto 50mm²
		Outros acessórios
20	016 60	Obturador 5 módulos
1	1 341 00	Fecho por chave
1	1 341 01	kit de montagem para parede de gesso
1	1 341 02	Kit de união

N Referências em vermelho: **produtos novos**

Practibox S

características técnicas

Dimensões (mm)

embutir e sobrepor

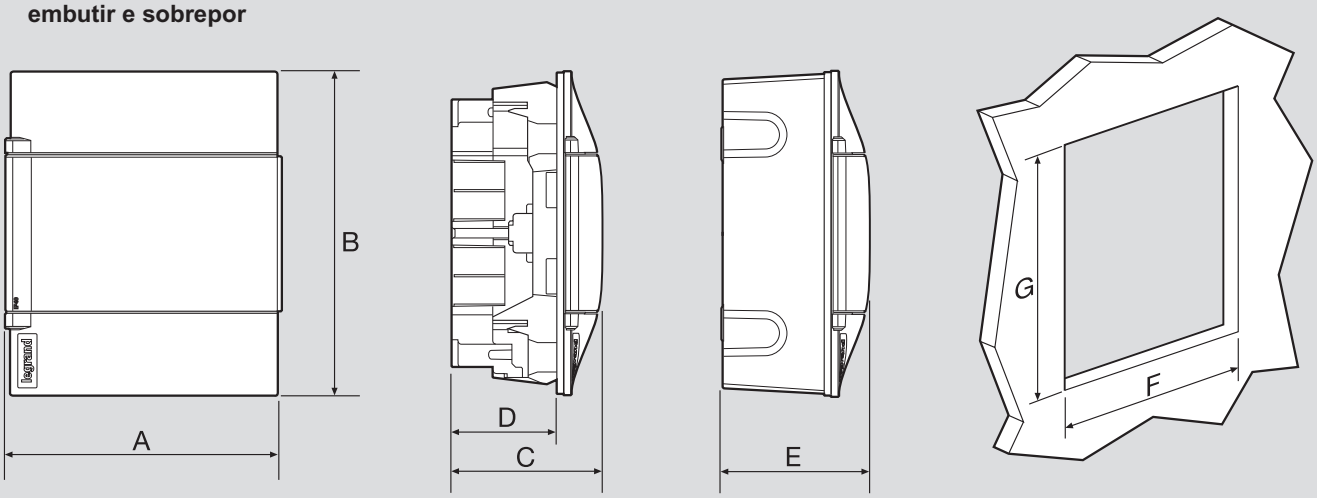

Quadros de embutir

				Linhas	Módulos	A	B	C	D	F	G
1 340 04	1 340 14	1 340 24	1 340 34	1	4	184	215	98	70	150	210
1 340 08	1 340 18	1 340 28	1 340 38	1	8	256	225	98	70	222	220
1 350 01	1 350 11	1 350 21	1 350 31	1	12	328	235	102	70	294	230
1 350 02	1 350 12	1 350 22	1 350 32	2	24	328	385	103	70	294	380
1 350 03	1 350 13	1 350 23	1 350 33	3	36	328	535	103	70	294	530
1 350 04	1 350 14	1 350 24	1 350 34	4	48	328	723	103	70	294	760

Quadros de sobrepor

		Linhas	Módulos	A	B	E
1 341 04	1 341 14	1	4	184	215	100
1 341 08	1 341 18	1	8	256	225	100
1 351 01	1 351 11	1	12	328	235	107
1 351 02	1 351 12	2	24	328	385	108
1 351 03	1 351 13	3	36	328	535	108
1 351 04	1 351 14	4	48	328	723	108

Recomendação de barramentos Neutro/Terra

						Linhas	Módulos
1 340 04	1 340 14	1 340 24	1 340 34	1 341 04	1 341 14	1	4
1 340 08	1 340 18	1 340 28	1 340 38	1 341 08	1 341 18	1	8
1 350 01	1 350 11	1 350 21	1 350 31	1 351 01	1 351 11	1	12
1 350 02	1 350 12	1 350 22	1 350 32	1 351 02	1 351 12	2	24
1 350 03	1 350 13	1 350 23	1 350 33	1 351 03	1 351 13	3	36
1 350 04	1 350 14	1 350 24	1 350 34	1 351 04	1 351 14	4	48

SERVIÇO DE PRÉ E PÓS-VENDA

A **Legrand** investe continuamente em ferramentas e processos inovadores para aproximar produtos, profissionais e clientes e para oferecer a melhor experiência de compra, instalação e utilização de seus produtos.

- Suporte para especificação e cotações de projetos;
- Call center para suporte técnico;
- Programa contínuo de formação e treinamentos;
- Documentação técnica - manuais, vídeos etc.;
- Materiais de comunicação - catálogos, website, folhetos, entre outros

SAC Serviço de Atendimento ao Cliente
0800 11 8008
sac@legrand.com.br
www.legrand.com.br

www.legrand.com.br
facebook.com/LegrandBrasil
legrand.com.br/blog
youtube.com/legrand
pinterest.com/legrandbrasil

legrand®

GL ELETRO-ELETRÔNICOS LTDA.

R. Verbo Divino, 1207 - Bl. A
Chácara Santo Antônio
CEP 04719-901 - São Paulo/SP