Wi Connect

SISTEMA DE RÁDIO PARA INSTALAÇÕES SIMPLES E FLEXÍVEIS

ILUMINAÇÃO

AUTOMATIZAÇÃO DE PERSIANA

AMBIENTES

ÁUDIO E VÍDEO

legrand®

Liberdade sem fios

Sistema sem fio Wi Connect: para sistemas de automação simples e flexíveis

O sistema Wi Connect, disponível na versão LIVINGLIGHT, oferece a possibilidade de criar sistemas elétricos avançados de fácil gerenciamento:

- **Iluminação (On/Off, dimmer);**
- **Automação de persianas;**
- **Automação de áudio e vídeo;**
- **Automação de ar-condicionado;**
- **Criação de cenários;**
- **Controle local e com acesso remoto;**
- **Gerenciamento através de smartphone e tablet com App.**

Graças a rádio transmissão e aos controles alimentados por bateria, os dispositivos são facilmente integrados à infraestrutura de um sistema elétrico tradicional, sem a necessidade de nenhum cabeamento adicional.
A utilização da tecnologia ZigBee®, para a comunicação entre os dispositivos, torna possível também o uso do sistema Wi Connect em espaços maiores com obstáculos e paredes divisórias.

Dimmer de iluminação por rádio controle

Controle remoto para luzes e persianas

AS VANTAGENS NO NOVO SISTEMA:

Criação de novos sistemas com funções de automação, utilizando a infraestrutura do sistema elétrico tradicional.

AS VANTAGENS DA INTEGRAÇÃO:

Gerenciar os dispositivos integrando várias soluções num único ponto de controle.

AS VANTAGENS NA RENOVAÇÃO:

Evolução de um sistema elétrico tradicional: a partir da adição de um novo sistema de controle, sem a necessidade de paredes de alvenaria para a concretização das funções básicas da automação.

ZigBee® Alliance

Legrand é membro do conselho executivo

Sistema de Rádio Wi Connect: características e vantagens

Possíveis funções

O sistema de rádio Wi Connect oferece a possibilidade de criar sistemas de automação com as seguintes funções:

Comando de Iluminação e controle da intensidade da luz (dimmer)

Automação de persianas

Automação de áudio de vídeo, ar-condicionado, criação de cenários com controle local ou remoto

Ativação simultânea de vários usuários(ambientes), para criar situações de conforto, com base nas necessidades do usuário

Aparelhos

O alcance é dividido em:

- Dispositivos para o controle da carga integrado ao sistema elétrico;
- Dispositivos com controles operados por bateria, instaláveis em todos os lugares com total liberdade.

Controle de persiana

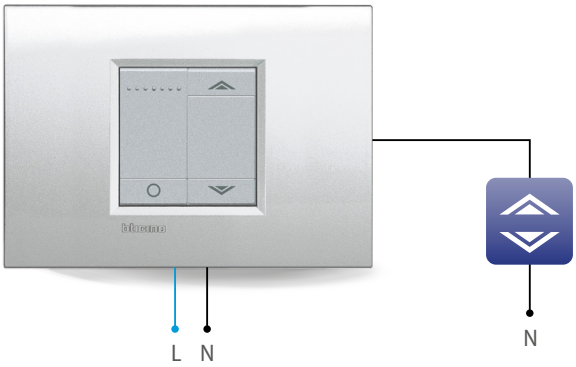

A utilização dos dispositivos de rádio simplifica muito a instalação do sistema elétrico. Todos os dispositivos de controle são, de fato, alimentados por bateria, e independentes do cabeamento.

Além disso, alguns atuadores não requerem o neutro para seu funcionamento, e, portanto, podem ser facilmente instalados nos sistemas existentes no lugar dos dispositivos tradicionais.

Cabeamento tradicional

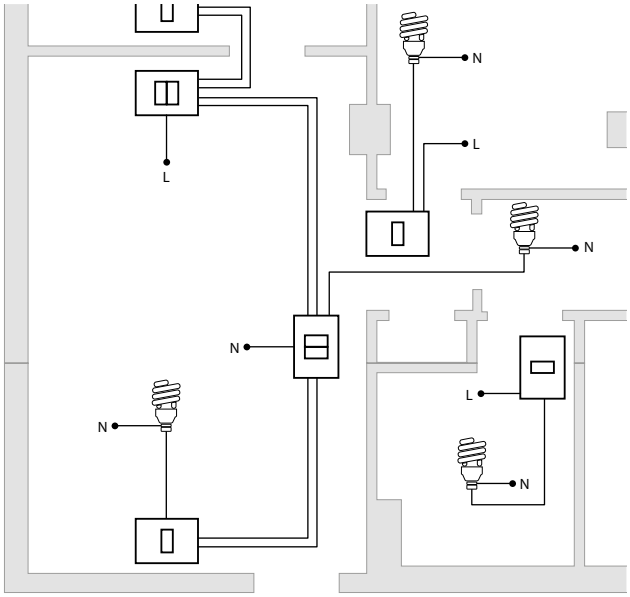

Cabeamento com o sistema de rádio Wi Connect

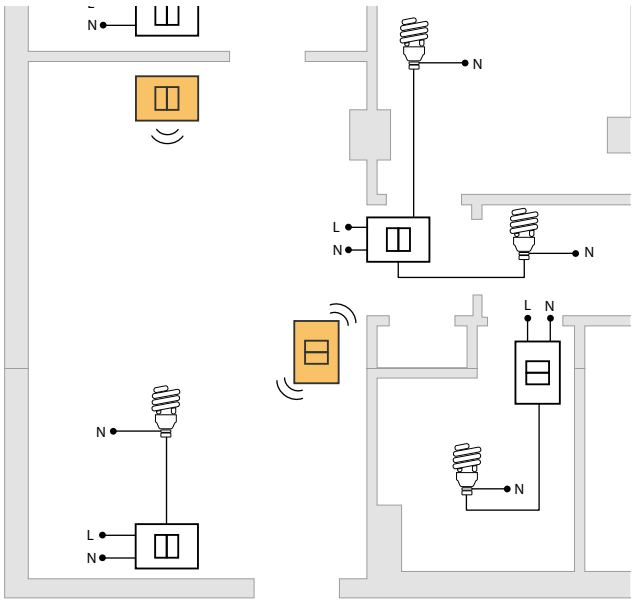

Dispositivos acionadores

Dispositivos de rádio controle

Estrutura do sistema de rádio Wi Connect

O sistema de rádio Wi Connect é baseado em uma rede de dispositivos, que se comunica utilizando um sinal de rádio com uma frequência de 2,4GHz e o protocolo ZigBee®, definidos pela norma internacional IEEE 802.15.4. Conforme mostrado no desenho abaixo, a informação enviada alcança o receptor acionador passando através de outros dispositivos na rede. Este modo específico de transmissão garante alta confiabilidade e eficiência; na verdade, se a rota do sinal for interrompida pela falha de um módulo, o outro módulo criará uma rota alternativa para que o sinal alcance seu destino.

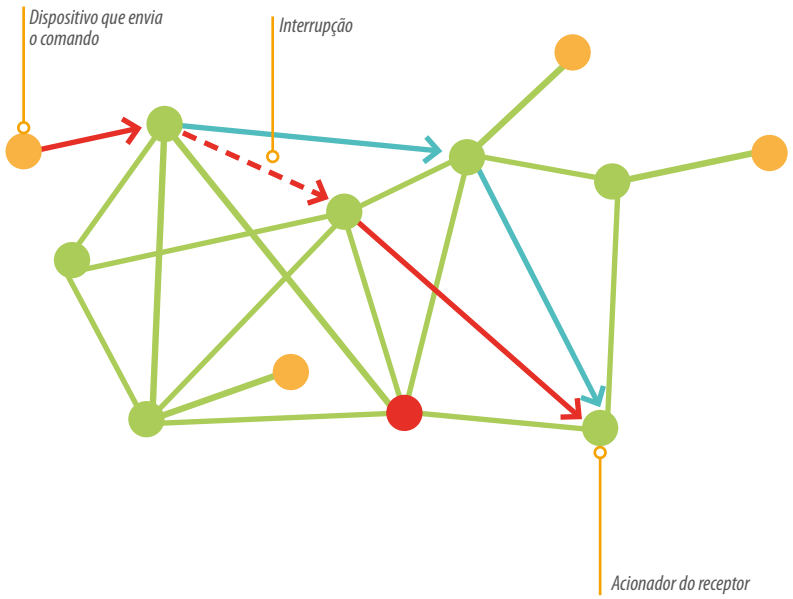

Módulo de controle

Atuador do roteador

Atuador coordenador (*)

Rota do sinal

Rota com problemas de comunicação

Caminho novo alternativo

Nota (*): se a instalação da interface do SCS/ ZigBee® for necessária, deve ser configurada como módulo coordenador.

O sistema de rádio Wi Connect pode ser utilizado em qualquer tipo de sala ou residência. Nenhum dos módulos do sistema interfere com os módulos sem fio presentes, como alarme, computador, rede de dados Wi-Fi etc.

Configuração simples e rápida do sistema

A configuração do sistema não requer ferramentas ou software.

Para incluir e associar todos os dispositivos da rede ZigBee®, um simples toque no botão adequado na parte frontal de cada dispositivo é suficiente.

Nota: ZigBee® Produto Certificado - Fabricante Perfil Específico.

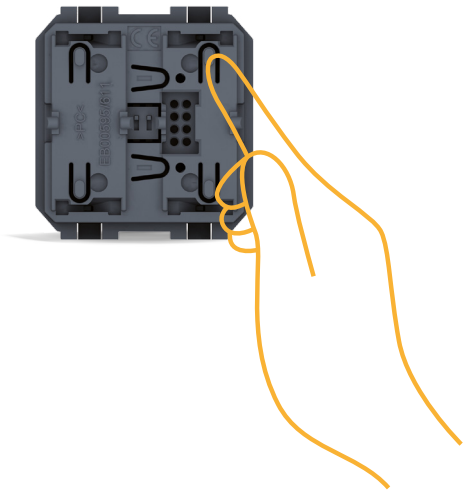

ACOMPANHE NOSSAS NOVIDADES.

Acesse o conteúdo on-line utilizando o QR Code acima com seu smartphone
www.legrand.com.br

legrand®

GL ELETRO-ELETRÔNICOS LTDA.
R. Verbo Divino, 1207 - Bl. A
Chácara Santo Antônio
São Paulo/SP
04719-002

11 **5644.2600**
Centro de Suporte Técnico:
0800 11 8008
cst.brasil@legrand.com.br