HDL | VIDEO
HDL | AUDIO

ÁUDIO E VÍDEO PORTEIROS ELETRÔNICOS

eliot™
PROGRAM BY LEGRAND

A HDL É ESPECIALISTA
EM SOLUÇÕES PARA SEGURANÇA ELETRÔNICA

Uma marca do Grupo legrand®

NOSSO PROPÓSITO,
NOSSOS VALORES

APONTE A CÂMERA
DE SEU CELULAR AQUI
E ASSISTA O VÍDEO QUE
PREPARAMOS

#LegrandImprovingLives

CSR

CORPORATE SOCIAL RESPONSIBILITY

LEGRAND

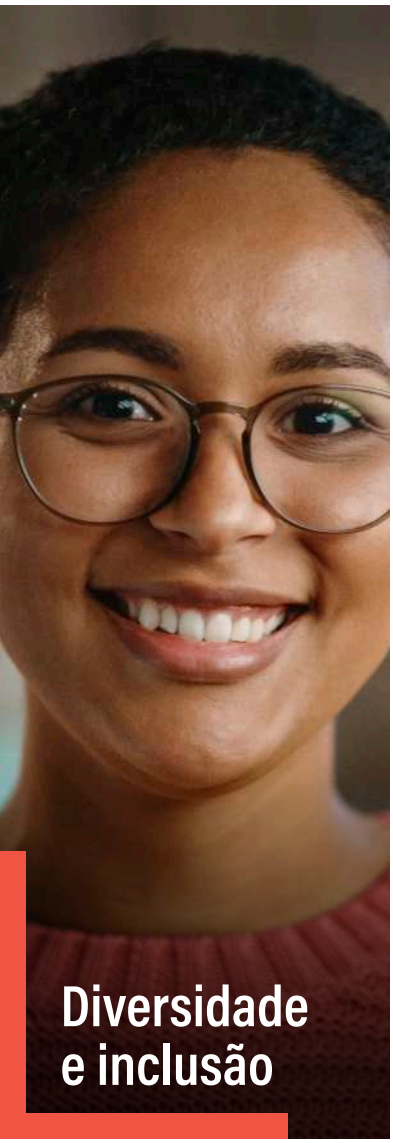

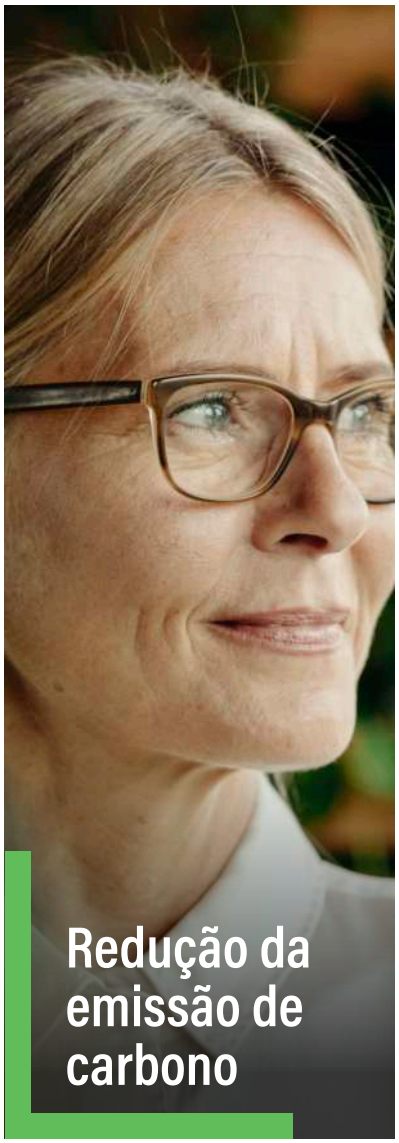

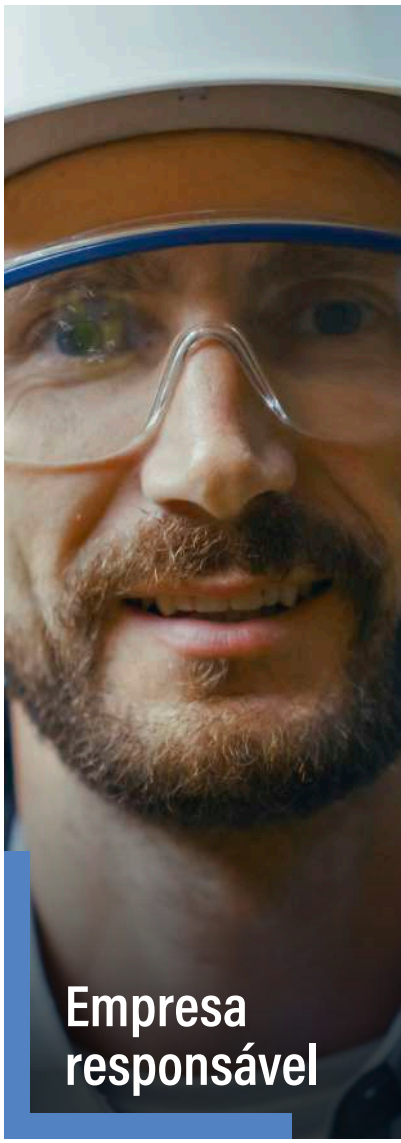

legrand®

lançamento

HDL | VIDEO
SÉRIE **CONNECT**

só faz sentido se for **pra você**

Nova linha HDL,
simplesmente conectada.

Até 100 metros de distância do módulo interno

Monofone & Viva-voz
no mesmo modelo

Atenda e abra a porta
de onde estiver

Uma marca
do Grupo legrand

HDL | VIDEO

Série CONNECT

● 90.02.11.003 ◯ 90.02.11.004

Diferenciais principais:

Casa Conectada e Segura
Conexão Wi-Fi para atender a chamada e abrir a porta via APP de onde estiver

Até 100 metros
de distância da instalação

Instalação fácil e flexível
Alimentação bivolt Unidade Interna - 4 fios
Até +3 Monitores internos áudio/vídeo
Até +1 Porteiro Externo

2 acionamentos
para automatização, de fechaduras e luzes

Série ADVANCE

● 90.02.11.001 ◯ 90.02.11.002
◯ 90.02.11.998
(kit+câmera adicional)

Diferenciais principais:

Áudio e vídeo superiores
Tela 7'', 16:9, visão noturna

Até 100 metros
de distância da instalação

Instalação fácil e flexível
Alimentação bivolt Unidade Interna - 4 fios
Até +3 Monitores internos áudio/vídeo
Até +1 Porteiro Externo

2 acionamentos
para automatização, de fechaduras e luzes

Série CLASS

◯ 90.02.11.000

Diferenciais principais:

Áudio e vídeo superiores
Tela 4,3'', 16:9, visão noturna

Até 100 metros
de distância da instalação

Instalação fácil e flexível
Alimentação bivolt Unidade Interna - 4 fios
Até +3 Monitores internos áudio/vídeo
Até +1 Porteiro Externo

2 acionamentos
para automatização, de fechaduras e luzes

HDL | AUDIO

Série CONNECT

Faça um Upgrade trocando seu Monofone e mantenha-se conectado onde quer que esteja através do aplicativo

90.02.12.003

Diferenciais principais:

Casa Conectada e Segura
Conexão Wi-Fi para atender a chamada e abrir a porta via APP de onde estiver

Sinergia completa
Atualize sua instalação! Compatível com linhas HDL

Até 500 metros
de distância da instalação

Instalação fácil e flexível
Alimentação bivolt Unidade Externa & Interna - 2 fios
Até +5 Interfones

2 acionamentos
para automatização, de fechaduras e luzes

Série ADVANCE

90.02.10.001

Diferenciais principais:

Robustez e Qualidade
Anti-vandalismo do Porteiro, Anti-violação da Fechadura, IP44

Sensor de Porta Aberta
Possibiliade de interligação de sensor para detecção de status da porta

Até 500 metros
de distância de instalação

Instalação fácil e flexível
Alimentação bivolt
Unidade Externa - 2 fios
Até +5 Interfones
Até +1 Porteiro Externo

2 acionamentos
para automatização, de fechaduras e luzes

Série CLASS

90.02.10.005

Diferenciais principais:

Ajuste de volume
até 3 níveis de campainha, incluindo mudo

Resistente ao tempo
com IP44

Até 500 metros
de distância da instalação

Instalação fácil e flexível
Alimentação bivolt
Unidade Externa - 2 fios
Até +3 Interfones

1 acionamento
fechadura 12V

TECNOLOGIA E INOVAÇÃO

A nova linha de porteiros e videoporteiros HDL contam com a possibilidade de conexão remota através de suas unidades internas da Série CONNECT.

Atendimento pela unidade interna ou aplicativo do smartphone, com possibilidade de abertura de fechadura.

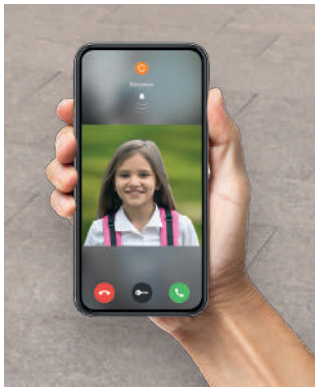

APP HOME + SECURITY

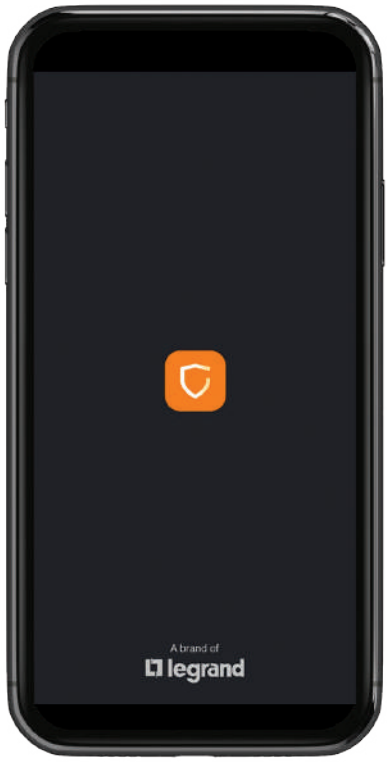

Tela Inicial

Ligação de Áudio

Ligação de Vídeo

CONTROLE TOTAL PELO CELULAR

- Atenda a porta do seu sofá de casa
- Atenda de qualquer lugar
- Veja quem está na sua porta mesmo não estando em casa
- Ligue direto para sua casa
- Fique no controle sobre o acesso da sua casa

Disponível para download

DISPONÍVEL NO Google Play

Disponível na App Store

Home + Security
Legrand - Netatmo - Bticino

UNIDADES INTERNAS

Unidades internas com design inovador e funções tecnológicas para trazer mais conforto e inovação para seus usuários

Áudio Connect

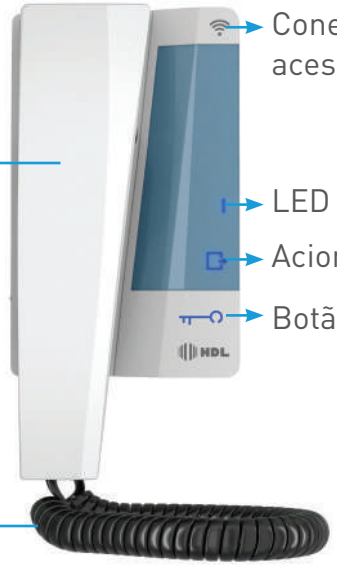

Faça um Upgrade trocando seu Monofone e mantenha-se conectado onde quer que esteja através do aplicativo

A unidade interna Áudio Connect pode ser instalada como extensão adicional aos Kits Áudio Class ou Advance, permitindo uma conexão remota de atendimento. Ela também permite um Upgrade de sistemas legados de interfonia HDL.

Vídeo Connect

A unidade interna Vídeo Connect é compatível com sistemas HDL Vídeo das linhas Class/Advance/Connect como extensão de Vídeo, permitindo uma conexão remota de atendimento.

UNIDADES EXTERNAS

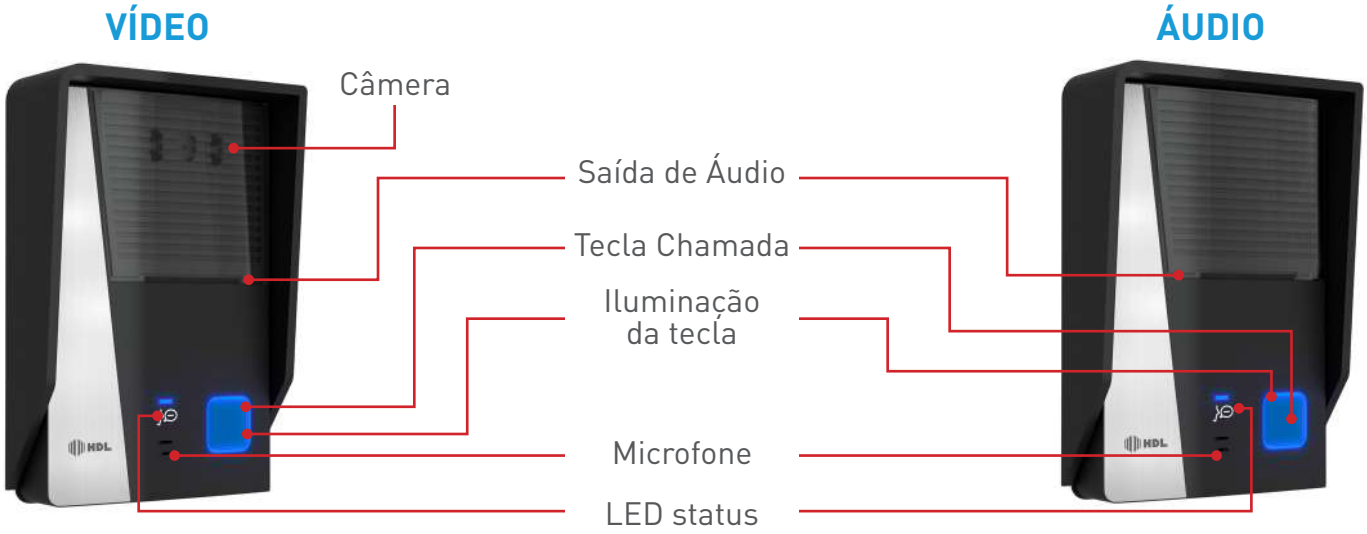

ACESSÓRIOS E COMPLEMENTOS

Câmeras

BULLET

90.02.40.000

DOME

90.02.40.001

Multitecnologia
4-em-1 sistemas de vídeo, menu OSD via DVR e seletor

Alta qualidade e definição
2 Mp 1080 HD, infravermelho de até 20 metros, BLC

Desempenho
Lente de 2,8 mm, CMOS de 1/4

Resistência e flexibilidade
Housing de metal, IP66, conector BNC

Capa de proteção

Para Áudio 90.03.91.000
90.03.91.002

Para Vídeo 90.03.91.001
90.03.91.003

Proteção de Anti-Vandalismo a unidade externa para sistemas de Áudio ADVANCE e Vídeo CLASS, ADVANCE e CONNECT

- Fixação com 4 parafusos inox
- Opções de cores nas versões alumínio e bronze
- Resistente ao impacto
- Inoxidável

TOTAL SINERGIA
COM SOLUÇÕES HDL

POR QUE HDL?

Especialista em soluções de segurança eletrônica

Segurança testada e comprovada

Os produtos HDL são garantia de segurança e inovação, em razão de investimentos contínuos em tecnologias e ensaios mecânicos, elétricos, dimensionais, ultravioleta e climáticos que seguem as mais rígidas normas internacionais.

Na HDL, a inovação está do DNA.

Conta com mais de 150 centros de Assistência Técnica no Brasil inteiro.

ANATEL

PRODUZIDO NO POLO INDUSTRIAL DE MANAUS
CONHEÇA A AMAZÔNIA

FEITO NO BRASIL
POR BRASILEIROS

Comparativo funcional

Vídeo e Áudio

	○ 90.02.11.003 ● 90.02.11.004	○ 90.02.11.001 ● 90.02.11.002	90.02.11.000
	VIDEO CONNECT	**VIDEO ADVANCE**	**VIDEO CLASS**
Conectividade Wi-Fi	**Sim**	**Não**	**Não**
Qtde. Unid. Externas	+1*	+1*	+1*
Qtde. Unid. Internas	1+3	1+3	1+3
Qtde. Fios de Instalação	4	4	4
Distância Máx. de Instalação	100 m	100 m	100 m
Alimentação	Monitor	Monitor	Monitor
Display	7"+Touch Screen	7"	4,3"
Câmera	CMOS 1/3", IR até 3 m	CMOS 1/3", IR até 3 m	CMOS 1/3", IR até 3 m
Qtde. Câmeras Adicionais	+3	+3	+1
Índice de proteção	IP44	IP44	IP44
Sensor de Porta Aberta	Sim	Sim	Sim
Alarme Antivandalismo	Sim	Sim	Sim
Acionamentos	Fechadura eletromecânica ou magnética	Fechadura eletromecânica ou magnética	Fechadura eletromecânica ou magnética
Função "Não Perturbe" (Mudo)	Sim	Sim	Não
Ajustes de Volume	10	3	2
Modos de atendimento	Handset (Monofone) / HandFree (Viva-Voz)	Handset (Monofone) / HandFree (Viva-Voz)	Handset (Monofone)

	90.02.12.003	90.02.10.001	90.02.10.005
	AUDIO CONNECT	**AUDIO ADVANCE**	**AUDIO CLASS**
Conectividade Wi-Fi	**Sim**	**Não**	**Não**
Qtde. Unid. Externas	—	+1*	—
Qtde. Unid. Internas	1+5	1+5	1+3
Qtde. Fios de Instalação	2	2	2
Distância Máx. de Instalação	500 m	500 m	500 m
Alimentação	—	Porteiro	Porteiro
Sensor de Porta Aberta	Não	Sim	Não
Alarme Antivandalismo	Não	Sim	Sim
Função "Não Perturbe" (Mudo)	Sim	Sim	Sim
Ajustes de Volume	3	3	3
Saída para fechadura	Fechadura eletromecânica ou magnética (Necessário Fonte Externa)	Fechadura eletromecânica ou magnética	Fechadura eletromecânica
Índice de Proteção	—	IP44	IP44
Botoeira	—	Sim	Sim

*Necessário acessório Comutador RL-1000

90.02.11.003

90.02.11.001

90.02.11.998

90.02.11.000

90.02.13.003

90.02.13.001

90.02.11.005

Kit de Porteiro Eletrônico com vídeo

Emb.	Ref.	
		Video CONNECT Possui conexão remota por aplicativo (Android e iOS)/ Suporta sensor de porta aberta e alarme anti-vandalismo/ Olho mágico/ Feedback por iluminação LED no botão da unidade externa / Modo de atendimento pelo Monofone ou Viva-Voz Até +3 câmeras adicionais/ Até +3 unidades internas adicionais/ Até +1 unidade externa adicional*/ Até 100 metros de instalação. 1 Monitor 7"Touch Screen e 1 Unidade Externa IP44 em caixa de papelão
2	90.02.11.003	○ Monitor branco
2	90.02.11.004	● Monitor preto
		Video ADVANCE Suporta sensor de porta aberta e alarme anti-vandalismo/ Olho mágico/ Feedback por iluminação LED no botão da unidade externa / Modo de atendimento pelo Monofone ou Viva-Voz Até +3 câmeras adicionais/ Até +3 unidades internas adicionais/ Até +1 unidade externa adicional*/ Até 100 metros de instalação. 1 Monitor 7"e 1 Unidade Externa IP44 em caixa de papelão
2	90.02.11.001	○ Monitor branco
2	90.02.11.002	● Monitor preto
4	90.02.11.998	○ Monitor branco + câmera bullet 90.02.40.000
		Video CLASS Suporta sensor de porta aberta e alarme anti-vandalismo/ Olho mágico/ Feedback por iluminação LED no botão da unidade externa Até +1 câmera adicional/ Até +3 unidades internas adicionais/ Até +1 unidade externa adicional*/ Até 100 metros de instalação. 1 Monitor 4,3"e 1 Unidade Externa IP44 em caixa de papelão
2	90.02.11.000	○ Monitor branco

Acessórios e Complementos

Emb.	Ref.	
		Unidade Interna Adicional Vídeo CONNECT Conexão remota com aplicativo/ Acionamento de fechadura eletromecânica ou magnética/ Ajuste de imagem (cor e brilho) Até +3 câmeras adicionais/ Até +3 unidades internas adicionais/ Até 100 metros de instalação 1 Monitor 7" em caixa de papelão
3	90.02.13.002	○ Monitor branco
3	90.02.13.003	● Monitor preto

*Necessidade de acessório

Acessórios e Complementos

Emb.	Ref.	
		Unidade Interna Adicional Vídeo ADVANCE Ajuste de imagem (cor e brilho)/ Acionamento de fechadura eletromecânica ou magnética. Até +3 câmeras adicionais/ Até +3 unidades internas adicionais/ Até 100 metros de instalação 1 Monitor 7" em caixa de papelão
3	90.02.13.000	○ Monitor branco
3	90.02.13.001	● Monitor preto
		Unidade Interna Adicional Vídeo CLASS Ajuste de imagem (cor e brilho)/ Acionamento de fechadura eletromecânica ou magnética. Até +1 câmeras adicionais/ Até +3 unidades internas adicionais/ Até 100 metros de instalação 1 Monitor 4,3" em caixa de papelão
3	90.02.13.004	○ Monitor branco
		Unidade Externa Adicional Vídeo Estende o Kit para mais um ramal externo, uma segunda porta. Câmera IR com até 3 metros de alcance/ LED no botão de chamada/ Alarme anti-vandalismo 1 Porteiro em caixa de papelão
2	90.02.11.005	● Monitor preto
		Capa de Proteção da Unidade Externa Vídeo Capa de proteção com alta robustez para unidades externas feita em liga de alumínio Inoxidável/ Fixação com 4 parafusos/ Furo na capa para visualização da câmera 1 Capa de proteção em caixa de papelão
5	90.03.91.001	○ Capa em cor alumínio
5	90.03.91.003	● Capa em cor bronze
		Câmeras adicionais Câmeras HDs com 4 tecnologias embarcadas com opção de modelo Dome ou Bullet. 30 FPS/ Lente 2,8 mm/ Função Dia e Noite/ Alcance IR de 20 metros/ Proteção IP66/ Alimentação 12 VDC/ Tecnologias TVI, AHD, CVI, CVBS 1 Câmera em caixa de papelão
4	90.02.40.000	○ Câmera Bullet branca
4	90.02.40.001	○ Câmera Dome branca

Interfonia Áudio e Vídeo

Kits e Acessórios de Áudio

90.02.10.001

90.02.10.005

90.02.12.003

90.02.12.000

90.02.12.001

90.02.12.002

90.02.10.003

Emb.	Ref.	Kit de Porteiro Eletrônico
		Audio ADVANCE Comunicação Bi-direcional / Suporta sensor de porta aberta e alarme anti-vandalismo/ Feedback por iluminação LED no botão da unidade externa Até +5 unidades internas adicionais/ Até +1 unidade externa adicional*/ Até 500 metros de instalação. 1 Interfone e 1 Unidade Externa IP44 em caixa de papelão
6	90.02.10.001	○ Interfone branco
		Audio CLASS Comunicação Bi-direcional / Suporta alarme anti-vandalismo Até +3 unidades internas adicionais/ Até 500 metros de instalação. 1 Interfone e 1 Unidade Externa IP44 em caixa de papelão
4	90.02.10.005	○ Interfone branco
		Acessórios e Complementos
		Unidade Interna Adicional Áudio CONNECT Unidade Interna utilizada como extensão de Áudio com conexão remota com aplicativo em celulares (Android e iOS) – compatível com sistemas de comunicação (Residencial / Coletivo) por Áudio. Possibilidade de 2 acionamentos / Feedback por iluminação LED – Status WiFi / Ajuste de toque / Até 500 metros de instalação Interfone em caixa de papelão
4	90.02.12.003	○ Interfone branco
		Unidade Interna Adicional Áudio ADVANCE Unidade Interna utilizada como extensão de Áudio - compatível com sistemas de comunicação (Residencial / Coletivo) por Áudio. Possibilidade de 2 acionamentos / Ajuste de toque / Até 500 metros de instalação 1 ou 2 botões de acionamento de acordo com referencia. Interfone em caixa de papelão
4	90.02.12.000	○ Interfone branco (1 botão)
4	90.02.12.001	● Interfone preto (1 botão)
4	90.02.12.002	○ Interfone branco (2 botões)

*Necessidade de acessório

Emb.	Ref.	Acessórios e Complementos
		Unidade Interna Adicional Áudio CLASS Unidade Interna utilizada como extensão de Áudio - compatível com sistemas de comunicação (Residencial / Coletivo) por Áudio. Acionamento de fechadura eletromecânica/ Ajuste de toque Até 500 metros de instalação/ 1 botão de acionamento/ Interfone em caixa de papelão
12	90.02.01.210	○ Interfone branco
		Unidade Externa Adicional Áudio ADVANCE/CONNECT Estende o Kit para mais um ramal externo, uma segunda porta. LED no botão de chamada/ Alarme anti-vandalismo/ Ajuste de toque
2	90.02.10.003	● Porteiro preto
		Capa de Proteção da Unidade Externa Áudio Capa de proteção com alta robustez para unidades externas feita em liga de alumínio Inoxidável/ Fixação com 4 parafusos/ 1 Capa de proteção em caixa de papelão
4	90.03.91.000	○ Capa em cor alumínio
4	90.03.91.002	● Capa em cor bronze

Dimensões (mm)

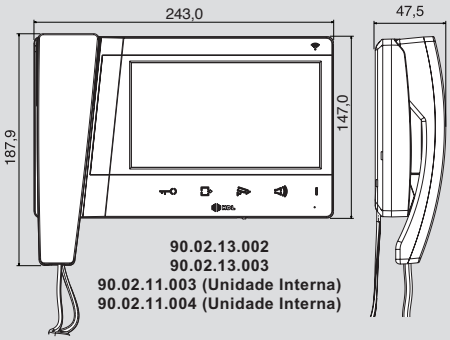

90.02.13.002
90.02.13.003
90.02.11.003 (Unidade Interna)
90.02.11.004 (Unidade Interna)

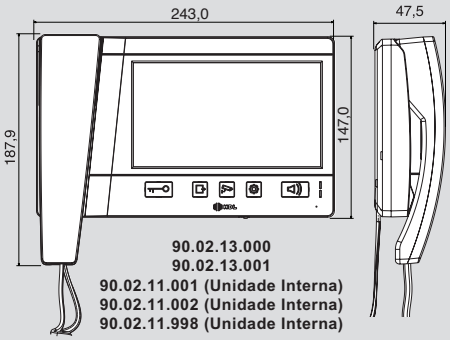

90.02.13.000
90.02.13.001
90.02.11.001 (Unidade Interna)
90.02.11.002 (Unidade Interna)
90.02.11.998 (Unidade Interna)

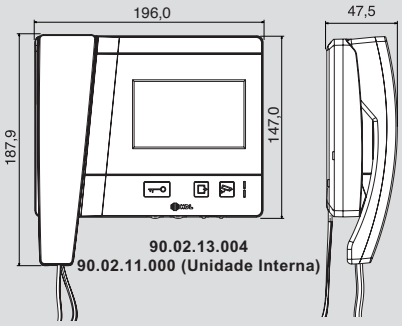

90.02.13.004
90.02.11.000 (Unidade Interna)

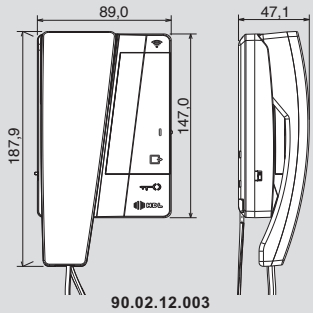

90.02.12.003

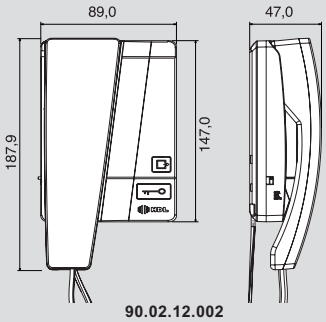

90.02.12.002
90.02.10.001 (Unidade Interna)

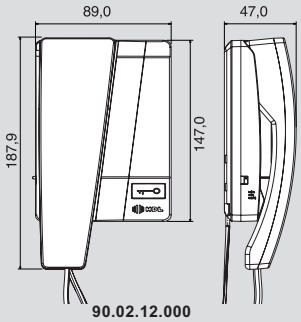

90.02.12.000
90.02.12.001

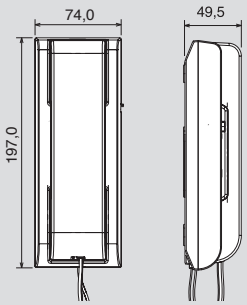

90.02.01.210
90.02.10.005 (Unidade Interna)

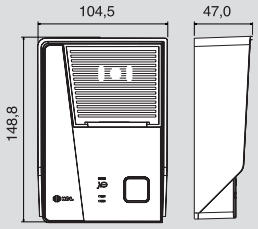

90.02.11.005
90.02.11.000 (Unidade Externa)
90.02.11.001 (Unidade Externa)
90.02.11.002 (Unidade Externa)
90.02.11.003 (Unidade Externa)
90.02.11.004 (Unidade Externa)
90.02.11.998 (Unidade Externa)

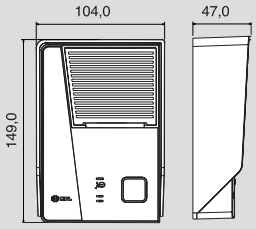

90.02.10.003
90.02.10.001 (Unidade Externa)

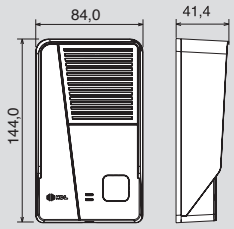

90.02.10.005 (Unidade Externa)

Requisitos de instalação

Video Kits

		De	Até	Bitola
Entre unidades	RG56	0 m	40 m	0,5 mm²
	RG6	40 m	100 m	1,0 mm²
	UTP CAT 5E/ CAT 6	0 m	30 m	100% cobre, 24 awg
Painel externo até fechadura		0 m	50 m	1,5 mm²

Nota: Necessário 4 fios entre as unidades. Para o sinal de Vídeo, recomenda-se a utilização de cabo coaxial, sendo a Malha no pino 4 e o condutor no pino V. Para 1 e + utilize a coluna bitola como referência.

Audio Kits

Fio	Bornes	Distância máxima
2 x 0,5 mm AWG20	Bornes 1 e 4	Até 100 m
2 x 1,0 mm AWG17	Bornes 1 e 4	Até 200 m
2 x 1,5 mm AWG15	Bornes 1 e 4	Até 500 m
2 x 2,5 mm AWG13	Bornes 1 e 4	Até 800 m
2 x 1,5 mm AWG15	Bornes F e F	Até 50 m
2 x 1,5 mm AWG15	Bornes 90 a 260 Vac	Até 50 m

Atenção:
1. Os fios 4 e 1 não podem ser invertidos, ou seja, ligados em bornes diferentes e são utilizados para conectar extensões da unidade interna.
2. Para o funcionamento da Fechadura, selecione corretamente o tipo de fechadura conectada (E = Elétrica / M = Magnética).
3. Alimentação Bivolt através da Unidade Externa. A comunicação com entre as unidades é realizada através dos bornes 4 e 1.
4. Objetos colocados próximos ao microfone / autofalante do porteiro pode ocasionar microfonia, certifique-se de isolar com espuma caso necessário.

Interfonia Áudio e Vídeo

diagramas de instalação

Série CONNECT

Video CONNECT

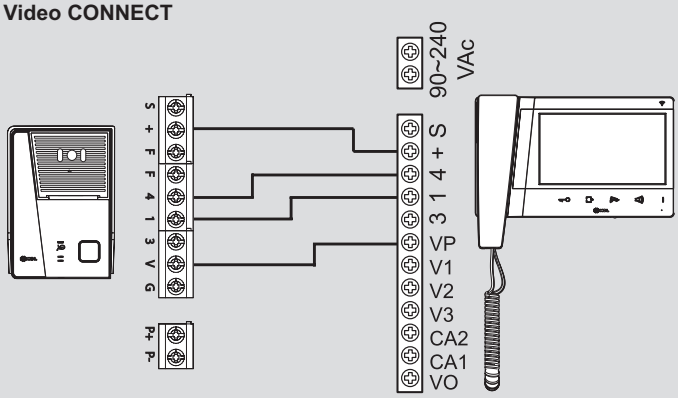

Nota: A instalação de Extensão de Vídeo, deve-se conectar os mesmo pontos, (+ , 4, 1, VP). A extensão de Áudio, conecta apenas os bornes 1 e G - Unidade Externa.Vide Manual Online para maiores informações.

Áudio CONNECT

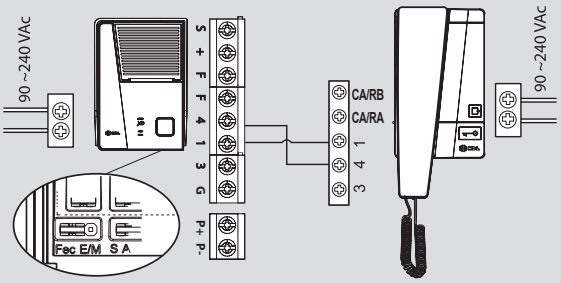

Nota: Unidade interna e unidade externa vendidos separadamente. Objetos colocados próximos ao microfone / alto-falante do porteiro pode ocasionar microfonia, certifique-se de isolar com espuma caso necessário. Para que o produto funcione corretamente, respeite as ligações indicadas acima. A inversão dos fios pode causar danos ao equipamento.

Série ADVANCE

Video ADVANCE

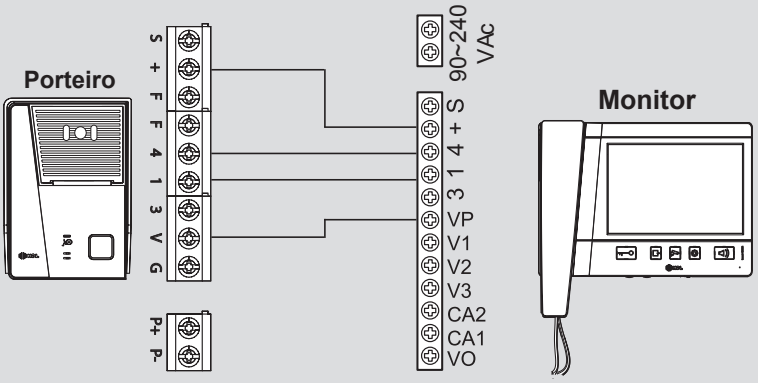

Nota: A extensão de vídeo, basta conectar os mesmos pontos há uma segunda Unidade Interna. (+ , 4, 1, VP). Para a extensão de Áudio conecte apenas os fios 1 e G (da Unidade Externa). Vide Manual Online para maiores informações.

Áudio ADVANCE

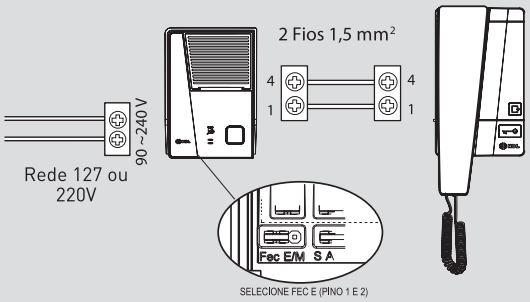

Nota: Para que o produto funcione corretamente, respeite as ligações indicadas acima. A inversão dos fios pode causar danos ao equipamento.

Série CLASS

Video CLASS

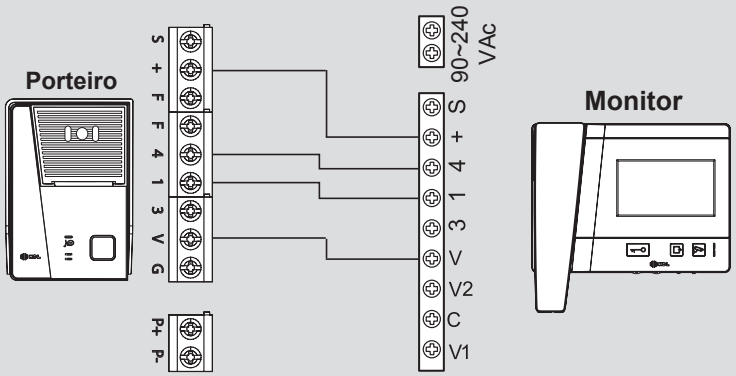

Nota: A extensão é um opcional que pode ser utilizado, não é necessário o mesmo para o funcionamento do sistema. Sendo compatível com Modelos AZ, AZS e ADVANCE, para extensões de Vídeo, é necessário conectar também o Borner "V".

Áudio CLASS

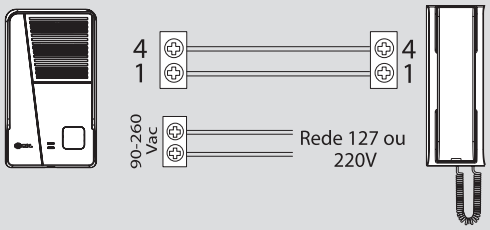

Nota: Objetos colocados próximos ao microfone / alto-falante do porteiro pode ocasionar microfonia, certifique-se de isolar com espuma caso necessário.
Recomendamos a utilização de fio com bitola 1,5mm.

SERVIÇO DE PRÉ E PÓS-VENDA

A **Legrand** investe continuamente em ferramentas e processos inovadores para aproximar produtos, profissionais e clientes e para oferecer a melhor experiência de compra, instalação e utilização de seus produtos.

- Suporte para especificação e cotações de projetos;
- Call center para suporte técnico;
- Programa contínuo de formação e treinamentos;
- Documentação técnica - manuais, vídeos etc.;
- Materiais de comunicação - catálogos, website, folhetos, entre outros

Uma marca do Grupo legrand

CLUBE CONTATO legrand

SAC Serviço de Atendimento ao Cliente
08000 11 8008

sac@legrand.com.br

www.hdl.com.br
/LegrandBrasil
/legrand.com.br/blog
/LegrandBrasil
/company/legrand-brasil
/LegrandBrasil

HDL

Cat.01-05/23 - HDL Audio-Video